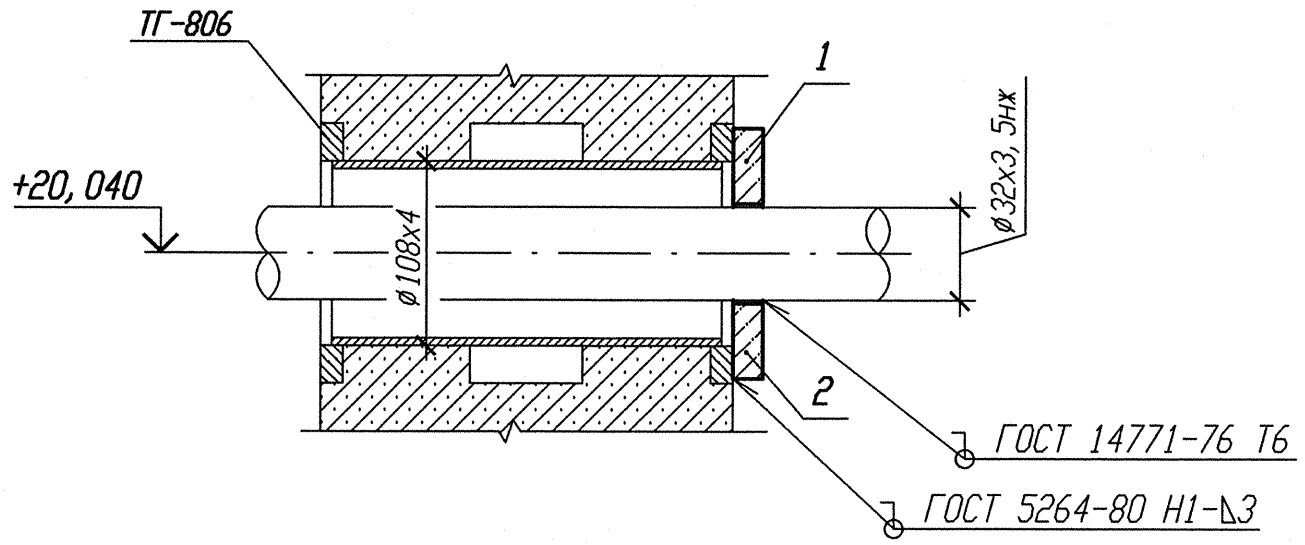

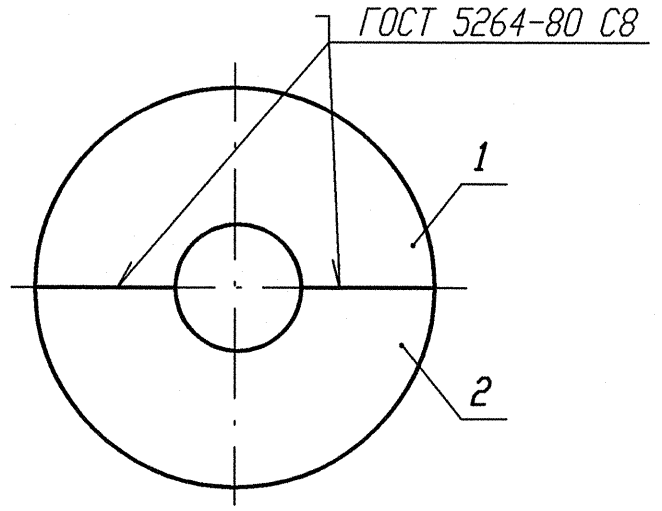

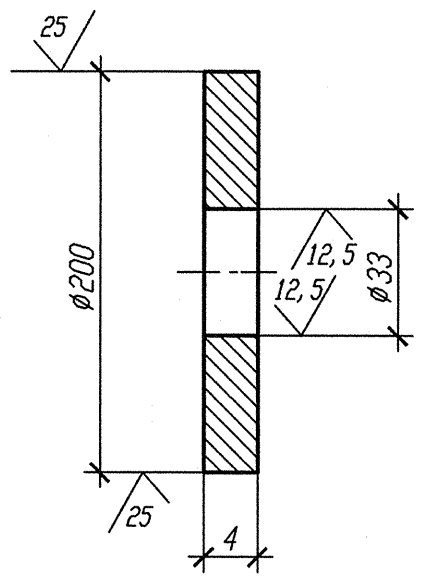

1 Привязку опоры смотри 3ТР64Z02.

2 Изготовить один комплект.

Спецификация деталей

Поз.	Обозначение	Наименование	Кол.	Материал	Масса, кг ед.	Масса, кг общ.	Примечание
1	БК-1997194	Полуфланец	1	Лист Б-0-ПН-4 ГОСТ 19903-74 12Х18Н10Т-М5г ГОСТ 7350-77	0,47	0,47	
2	БК-1997195	Полуфланец	1	Лист Б-0-ПН-4 ГОСТ 19903-74 12Х18Н10Т-М5г ГОСТ 7350-77	0,47	0,47	
	ГОСТ 2246-70	Проволока		СВ-04Х19Н11М3			
	ОСТ В 5.9374-81	Электроды		ЭА 395/9			
	ОСТ 5.9370-81	Электроды		ЭА 400/10У			
				Итого:			0,94

АРХИВНЫЙ ЭКЗЕМПЛЯР

Изм.	Кол. уч.	Лист	N док.	Подп.	Дата
Инж. 2к		Сухарева			18.06
Пров. вед инж.		Веренцова			19.06
Пров. нач. гр.		Жук			19.06
Н. контр		Краснояров			20.06

Инв. № подл. R3.00780.1.0.11
Лист 345

R3.TP25.3071.011.01.00.002

Ростовская АЭС Блок 3

Реакторное отделение
Герметичная часть
Трубопроводы газовых сдувок Рр>2,2 МПа

Стадия	Лист	Листов
Р		1

Проходка неподвижная 3ТР64Y006

ОАО "НИАЭП" 2011

Инв. N подл. | Подп. и дата | Взам. инв. N
R3.00780.1.0.11 | 09.11.12

Формат А3